Lingotto



Augenti®

Where solid glass
meets soft light.

Applique dal profilo rettangolare ed essenziale, disponibile in versione monoemissione o biemissione. L'elemento distintivo di Lingotto è il vetro: uno spessore importante che garantisce robustezza, diffonde la luce in modo morbido e uniforme e conferisce all'apparecchio un'estetica ricercata anche da spento. Installabile singolarmente o in composizioni lineari, offre una soluzione luminosa di grande impatto per la valorizzazione di edifici e facciate in ambito privato e pubblico.

Lingotto

Installation
Wall installation

Body
Die-cast aluminium

Screen
Tempered glass 10 mm opal painted

Seals
EPDM

Screws
Stainless steel A2

Paint
Anti-corrosive UV stabilized polyester powder

Applique with a rectangular and essential profile, available in mono- or bi-emission versions. The distinctive element of Lingotto is glass: a significant thickness that ensures robustness, diffuses light softly and evenly, and gives the device a refined aesthetic even when turned off. Installed individually or in linear compositions, it offers a high-impact light solution for the enhancement of buildings and facades in private and public settings.

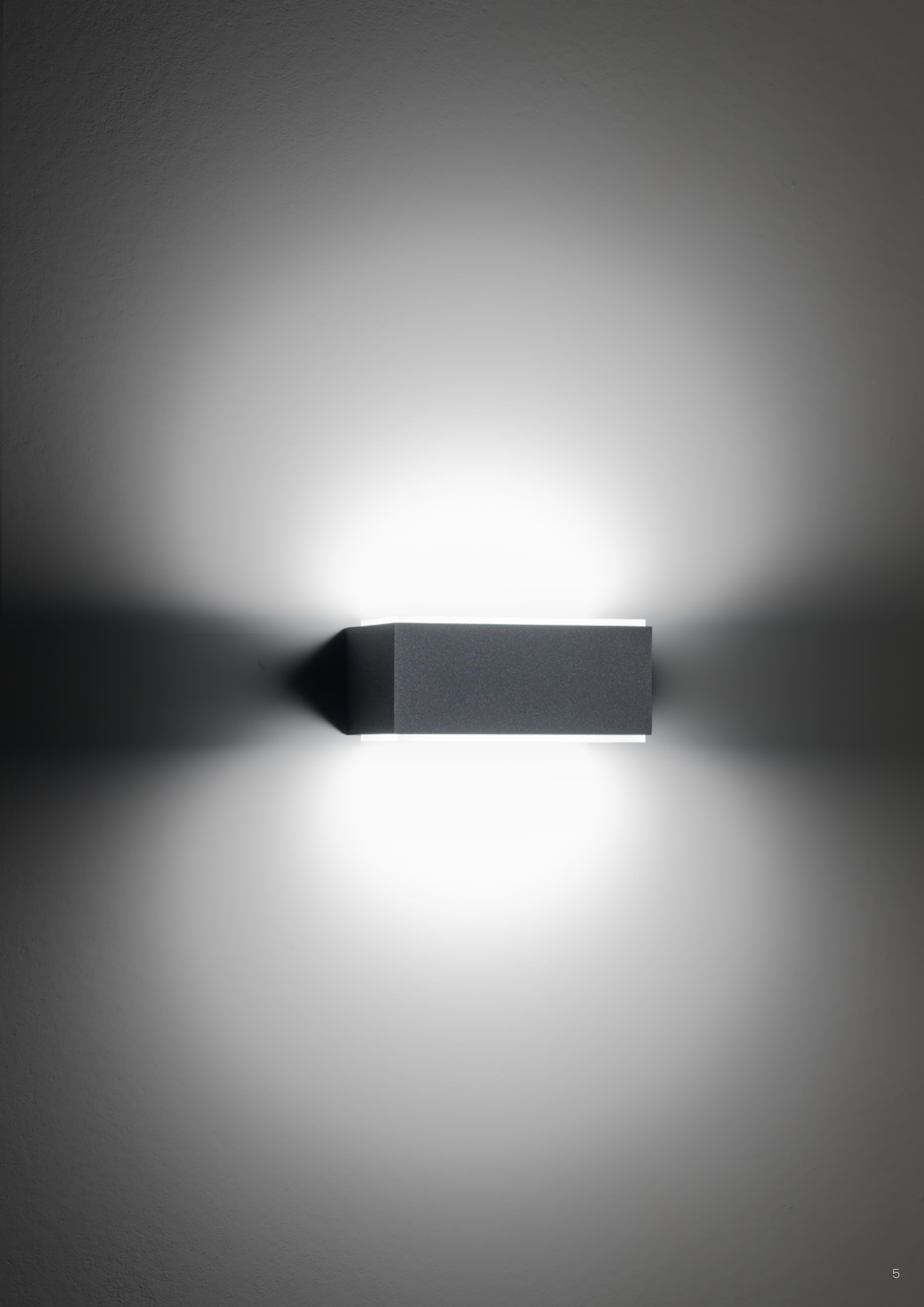

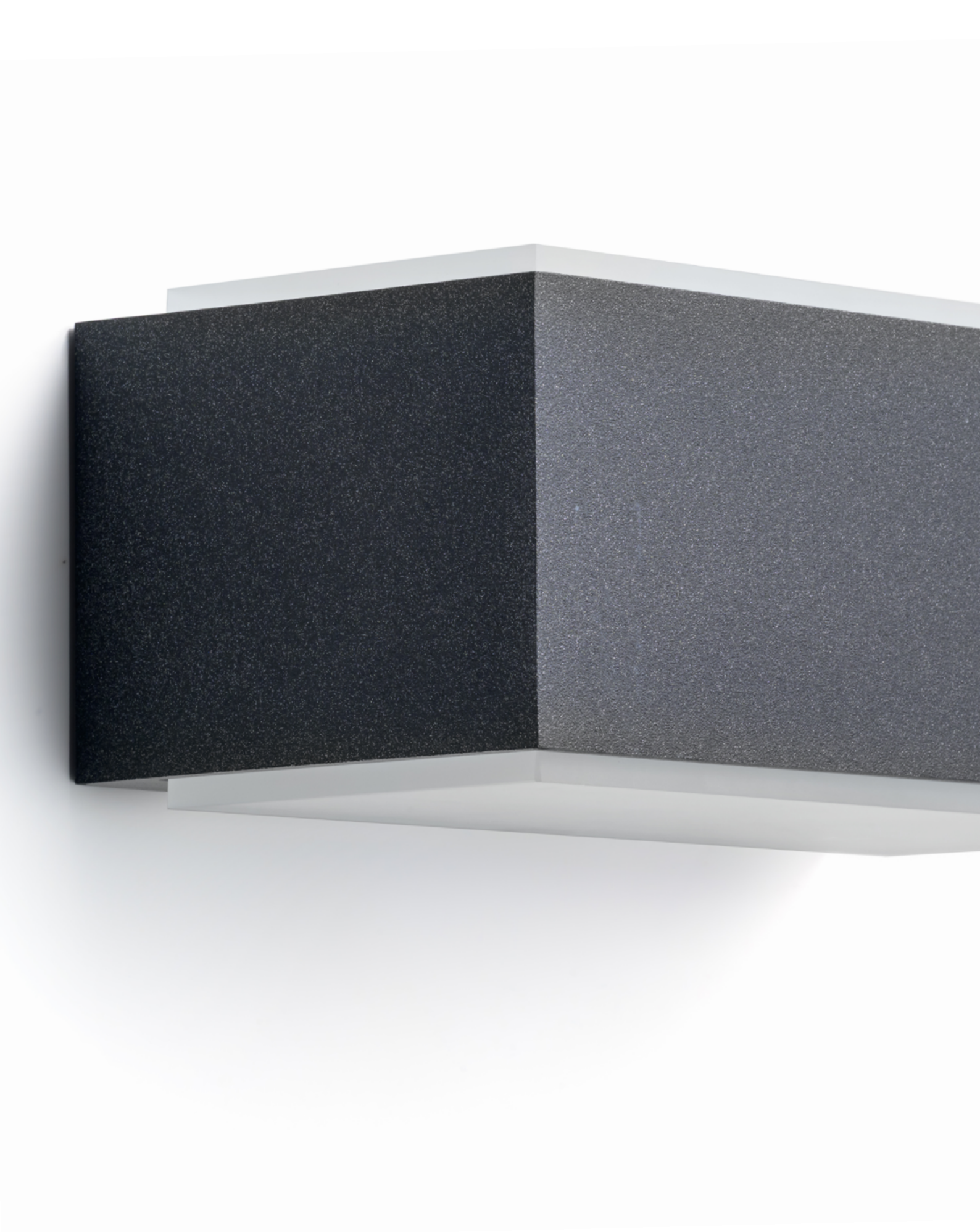

Augenti Lighting offre un'ampia gamma di soluzioni cromatiche per soddisfare ogni esigenza estetica e progettuale.

Lingotto è disponibile in 8 colori standard e nel colore speciale verde biancastro.
Previa valutazione della richiesta del cliente, è possibile effettuare

Augenti Lighting offers a wide range of color solutions to meet every aesthetic and design need.

Lingotto is available in 8 standard colors and in the special whitish green color.
Subject to evaluation of the client's request, special realizations can be made.

Finiture

BIANCO RAL 9016
WHITE RAL 9016
00

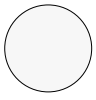

ANTRACITE
ANTHRACITE
30



VERDE RAL 6019
GREEN RAL 6019
55



BIANCO RAL 9010
WHITE RAL 9010
10

NERO RAL 9005
BLACK RAL 9005
01



GRIGIO RAL 9006
GREY RAL 9006
40



BRONZO
BRONZE
24



ARDESIA
SLATE GREY
35



RUGGINE
RUST
25





Lingotto Collection





Lingotto

For more information on codes visit our website.

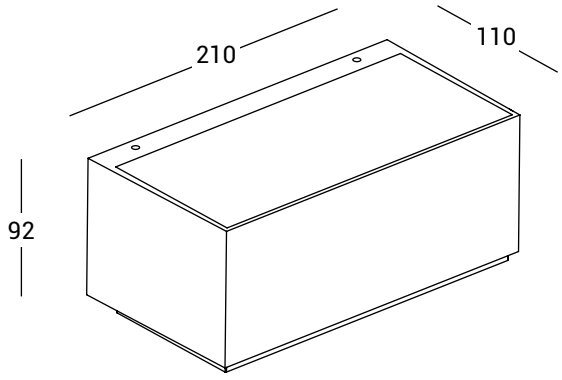

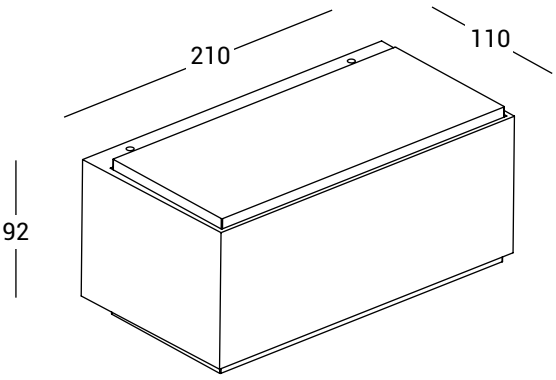

Index protection
IP 65 - IK 07

Power supply
220-240Vac 50/60Hz

Class
I

Driver
Built-in, inlcuded

CRI
80

9911W/

CCT	2700K 3000K 4000K
Control	ON/OFF Dali-2
Beam	Diffuse - Single Emission
W	9W

9910W/

CCT	2700K 3000K 4000K
Control	ON/OFF Dali-2
Beam	Diffuse - Double Emission
W	18W

Lingotto Collection





Light up your life with
Augenti Lighting

Augenti®

www.augentilighting.it - Via Francesco Lana 31, 25065 Lumezzane (Brescia) Italia